ԳԵՏՆԱՆՑՄԱՆ ՀԱՏԱԿԱԳԻԾ
Մ 1:200

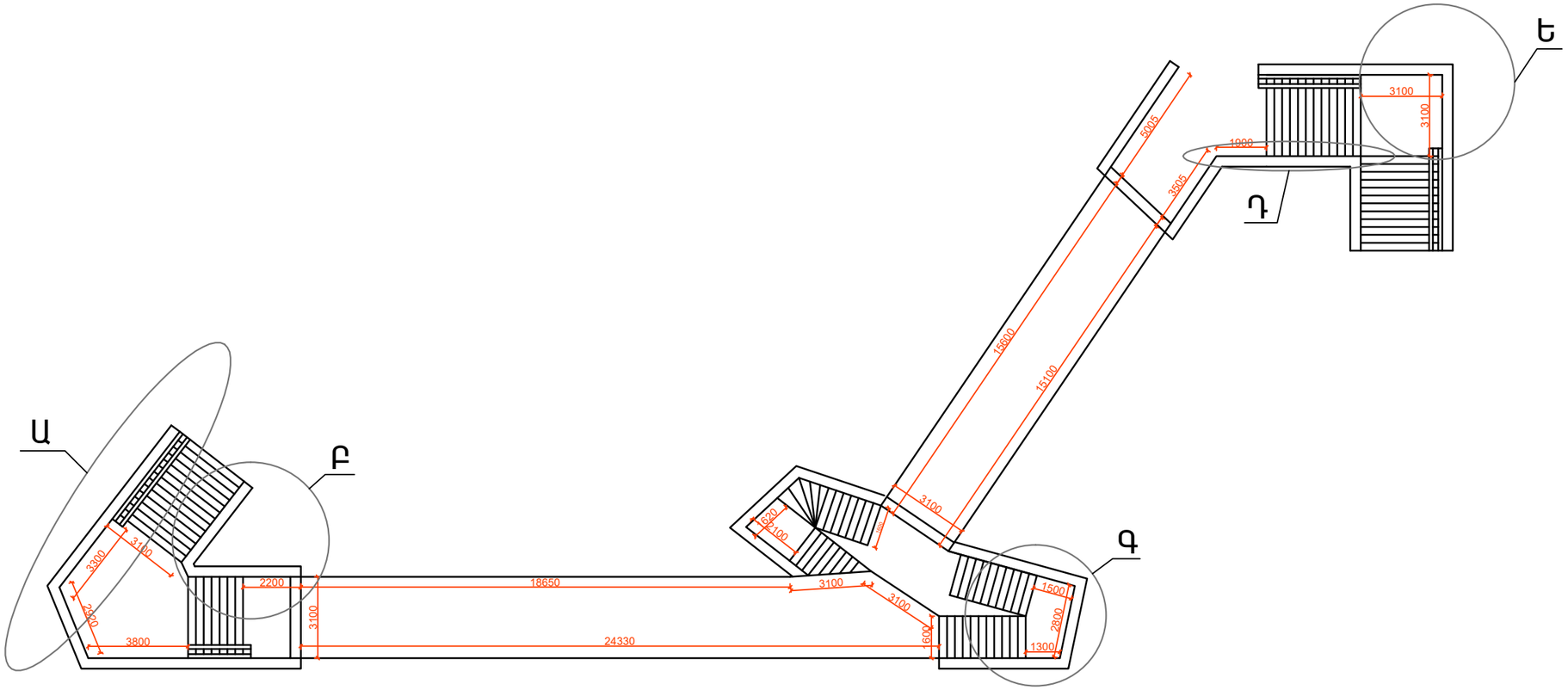

ՏԵՍՔ Ա

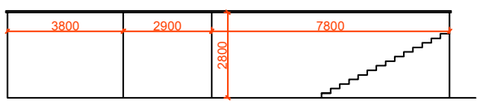

ՏԵՍՔ Գ

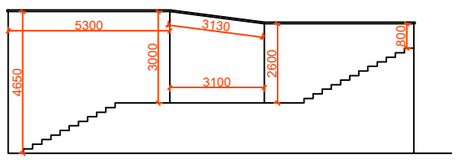

ՏԵՍՔ Ե

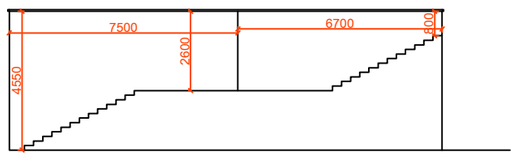

ՏԵՍՔ Դ

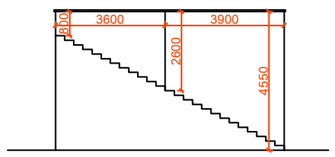

ՏԵՍՔ Բ

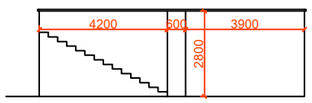

	Ք. ԵՐԵՎԱՆԻ ԱԼԵՔ ՄԱՆՈՒԿՅԱՆ ՓՈՂՈՑՈՒՄ ՀՊՏՀ-ԻՑ ԵՊՀ ՏԱՆՈՂ ՍՏՈՐԳԵՏՆՅԱ ՀԵՏԻՈՏՆ ԱՆՑՈՒՄԻ ԸՆԹԱՑԻԿ ՆՈՐՈԳՈՒՄ			ՊԱՏՎԵՐ N «ԵՔ-ՊԸԱՇՁԲ-14/2-2»	
			Ճարտարապետաշինարարական	Փուլ	Թերթ	Թերթեր
ՏՆՕՐԵՆ	Լ. ԳՐԻԳՈՐՅԱՆ			ԱՆ	ՃՇ-2	2
ՆԱԽԱԳԾԵՑ	Գ. ԽՐԻՄՅԱՆ		ԳԵՏՆԱՆՑՄԱՆ ՀԱՏԱԿԱԳԻԾ Մ 1:200	«Թ.Ա.Հ.Գ.Գրիգ» ՍՊԸ	